真空パッド・スプリングプランジャー用のホルダー

角型フレーム取付用ブラケット HTR-STS

取付サイズ M10、M16、M30

UNIVERSAL

角型フレーム取付用ブラケット HTR-STS

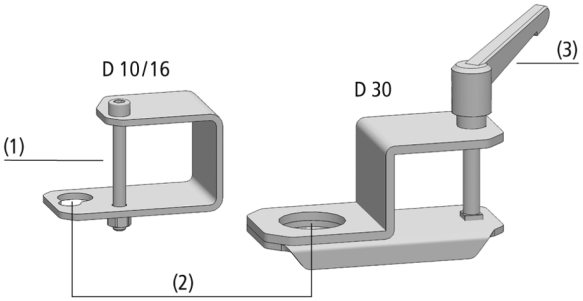

システムデザイン 角型フレーム取付用ブラケット HTR-STS

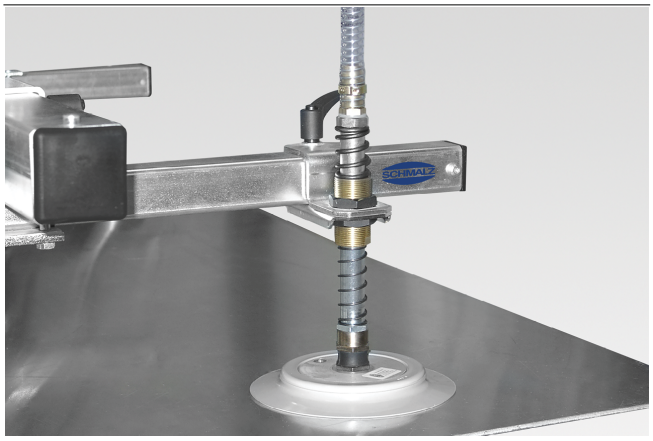

素早く容易に角型フレームへの付け外しや位置調整が可能なブラケット HTR-STS

業界特有のアプリケーションへの適合性

アプリケーション

- 角型フレームにスプリングプランジャーや真空パッドを取付けるためのブラケット (真空パッド接続時は隔壁ジョイントを併用)

デザイン

- スプリングプランジャーや真空パッドの取付穴 (真空パッド接続時は隔壁ジョイントを併用) (2)
- HTR-STS D10/16: ネジで角型フレームに固定 (1)
- HTR-STS D30: クランプレバーとネジで角形フレームに固定 (3)

製品特徴

- 素早く容易に角型フレームへの付け外しや位置調整が可能
- スプリングプランジャーや真空パッドを取り付けることが可能 (真空パッドは隔壁ジョイントを併用)
- クランプレバータイプのため、工具不要で取付不要 (HTR-STS D30)
- M5～G1/2のスプリングプランジャーに対応し、様々なアプリケーションに使用可能

© J. Schmalz GmbH / 技術的な変更がある場合がございます / 上で生成された 16.12.2023

シュマルツに連絡してください。 Schmalz K.K / 〒224-0027 横浜市都筑区大棚町3001-7/ +81 45 565-5150 / schmalz@schmalz.co.jp

角型フレーム取付用ブラケット HTR-STS

取付サイズ M10、M16、M30

発注コード 角型フレーム取付用ブラケット HTR-STS

HTR-STS	–	30x30	–	D10/16	–	WI
1		2		3		4

1 – 製品仕様

タイプ	種類
HTR-STS	角型フレーム取付用ブラケット

2 – 対応角型フレーム

タイプ	サイズ
(例) 30x30	30x30 mm

3 – スプリングプランジャー接続口

タイプ	サイズ
(例) D10/D16	Ø 10.5 mm / Ø 16.5 mm

4 – デザイン

タイプ	種類
WI	L字型

角形フレーム用ホルダー HTR-STSは、すぐに接続できる製品として納品されます。

アクセサリ: つば付きワッシャ、ワッシャ

発注データ 角型フレーム取付用ブラケット HTR-STS

型式	製品コード
HTR-STS 30x30 D10/16 WI	10.08.03.00088
HTR-STS 40x40 D10/16 WI	10.08.03.00089
HTR-STS 40x40 D30 WI	10.08.03.00090
HTR-STS 50x50 D30 WI	10.08.03.00091
HTR-STS 60x60 D30 WI	10.08.03.00092

発注データ アクセサリ 角型フレーム取付用ブラケット HTR-STS

型式	つば付きワッシャ M16	つば付きワッシャ M18	つば付きワッシャ M20	ワッシャ M30
HTR-STS 30x30 D10/16 WI	10.01.01.10025	10.01.03.06140	10.01.01.10015	20.06.01.00044
HTR-STS 40x40 D10/16 WI	10.01.01.10025	10.01.03.06140	10.01.01.10015	20.06.01.00044
HTR-STS 40x40 D30 WI	10.01.01.10025	10.01.03.06140	10.01.01.10015	20.06.01.00044
HTR-STS 50x50 D30 WI	10.01.01.10025	10.01.03.06140	10.01.01.10015	20.06.01.00044
HTR-STS 60x60 D30 WI	10.01.01.10025	10.01.03.06140	10.01.01.10015	20.06.01.00044

シュマルツに連絡してください。 Schmalz K.K / 〒224-0027 横浜市都筑区大棚町3001-7/ +81 45 565-5150 / schmalz@schmalz.co.jp

角型フレーム取付用ブラケット HTR-STS

取付サイズ M10、M16、M30

デザインデータ 角型フレーム取付用ブラケット HTR-STS

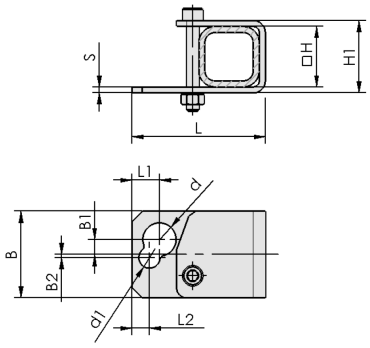

HTR-STS D10/16

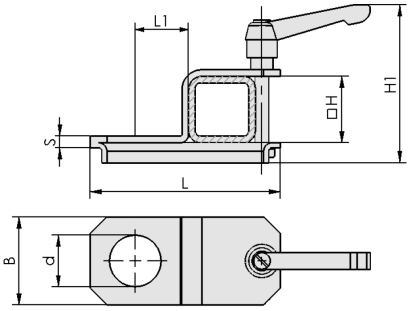

HTR-STS D30

シュマルツに連絡してください。 Schmalz K.K / 〒224-0027 横浜市都筑区大棚町3001-7/ +81 45 565-5150 / schmalz@schmalz.co.jp

角型フレーム取付用ブラケット HTR-STS

取付サイズ M10、M16、M30

デザインデータ 角型フレーム取付用ブラケット HTR-STS

型式	B [mm]	B1 [mm]	B2 [mm]	d [mm]	d1 [mm]	H [mm]	H1 [mm]	L [mm]	L1 [mm]	L2 [mm]	s [mm]
HTR-STS 30x30 D10/16 WI	43	7.5	1.5	16.5	10.5	30	36	66	11	8.5	3
HTR-STS 40x40 D10/16 WI	43	7.5	1.5	16.5	10.5	40	46	76	11	8.5	3
HTR-STS 40x40 D30 WI	53	-	-	31.0	-	40	95	114	32	-	7
HTR-STS 50x50 D30 WI	53	-	-	31.0	-	50	105	124	32	-	7
HTR-STS 60x60 D30 WI	53	-	-	31.0	-	60	115	134	32	-	7

シュマルツに連絡してください。 Schmalz K.K / 〒224-0027 横浜市都筑区大棚町3001-7/ +81 45 565-5150 / schmalz@schmalz.co.jp